112239	= OK SOFTWARE INSIDE
119181	+ KIT PIME = SOFTWARE

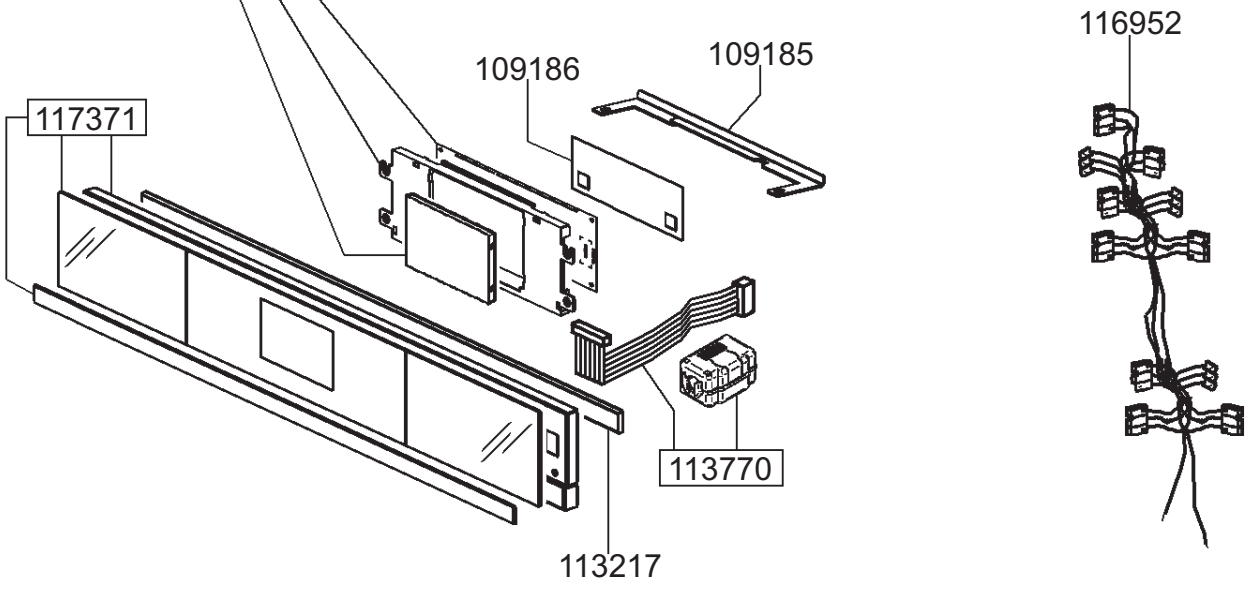

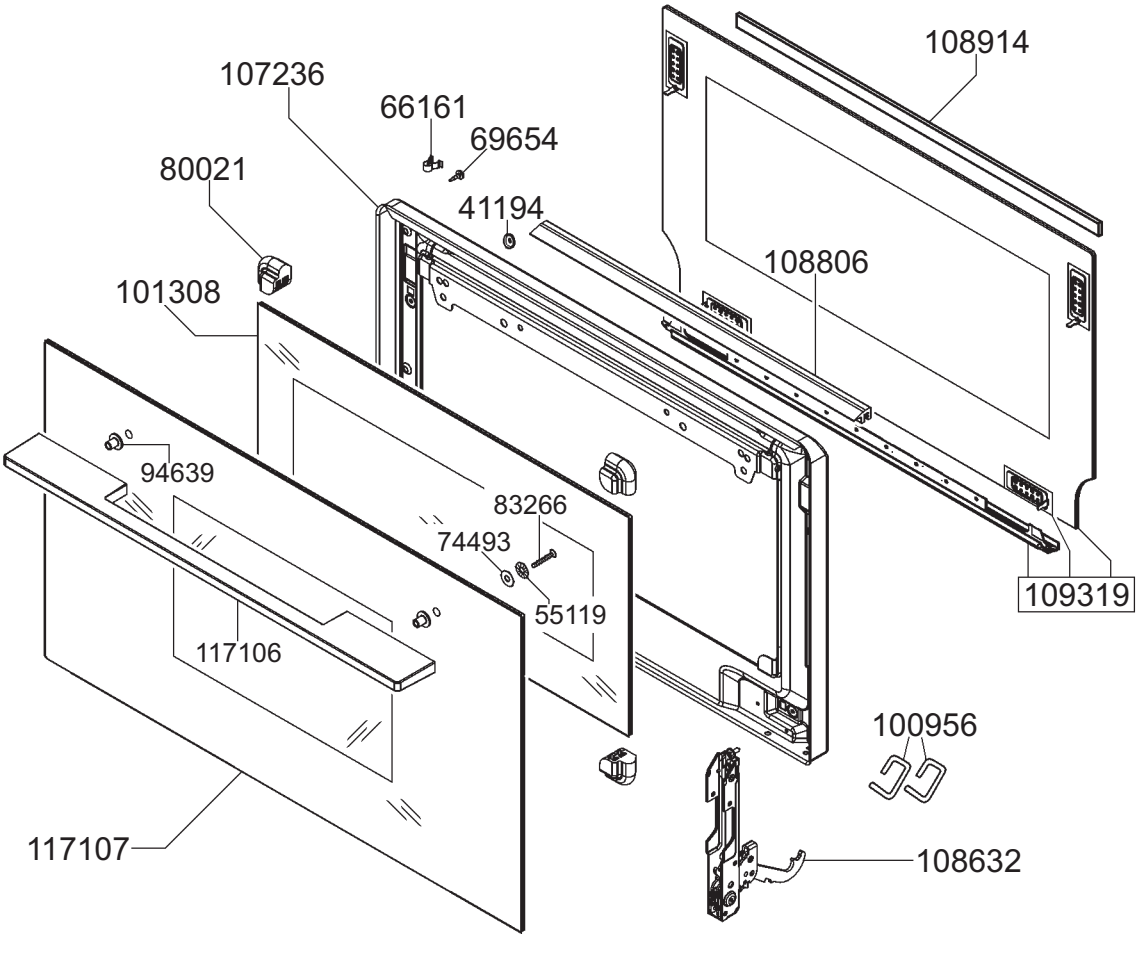

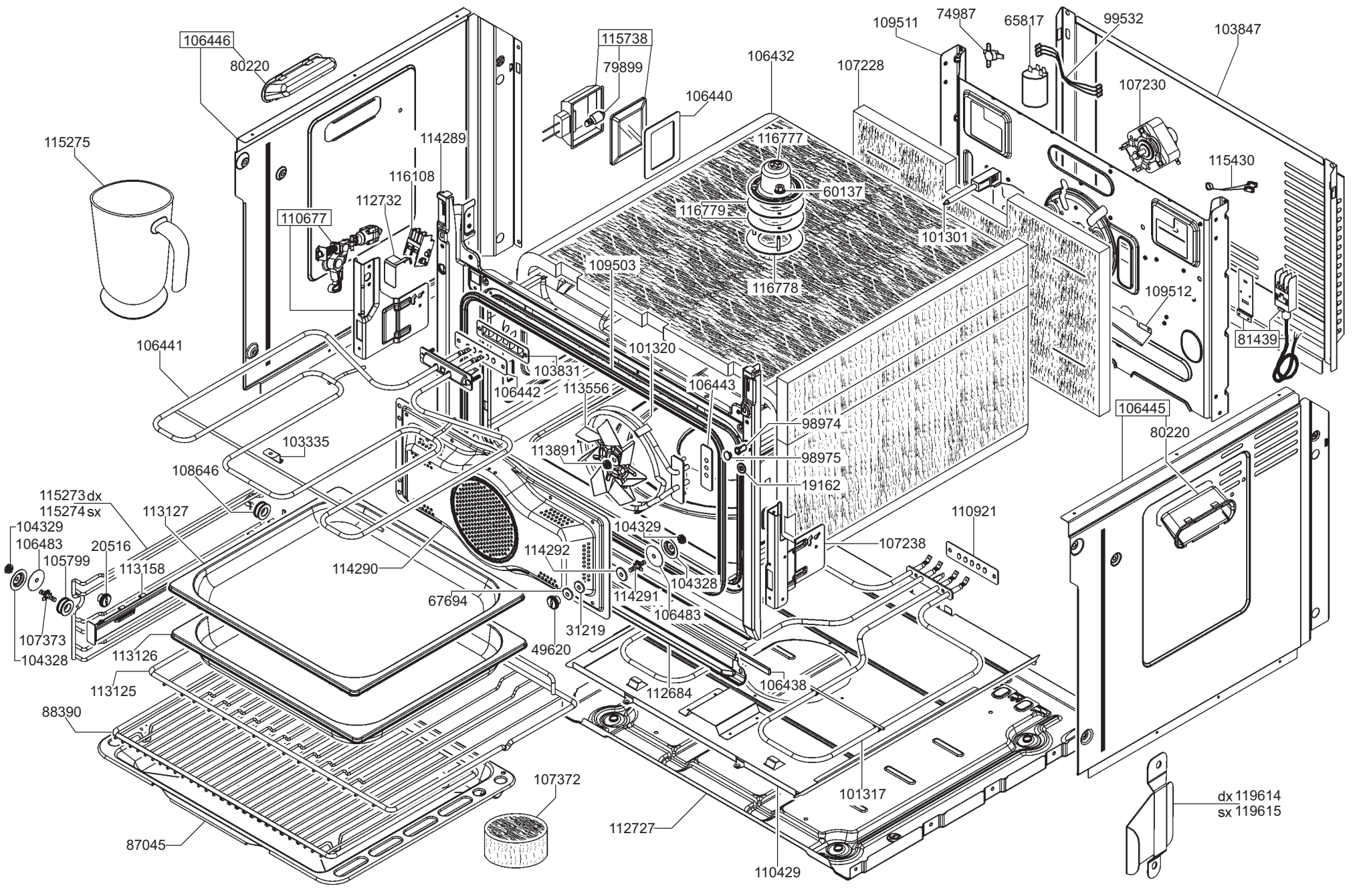
106446
80220
115738
79899
106432
107228
109511
74987
65817
99532
103847
107230
106440
115275
114289
116777
116108
60137
112732
116779
110677
101301
115430
109503
116778
109512
81439
106441
101320
103831
106442
113556
106443
98974
106445
80220
103335
113891
98975
108646
19162
115273 dx
115274 sx
113127
110921
104329
106483
20516
105799
113158
114292
104329
107238
114290
104328
67694
114291
106483
31219
107373
104328
49620
113126
113125
112684
106438
88390
107372
101317
dx 119614
sx 119615
112727
87045
110429

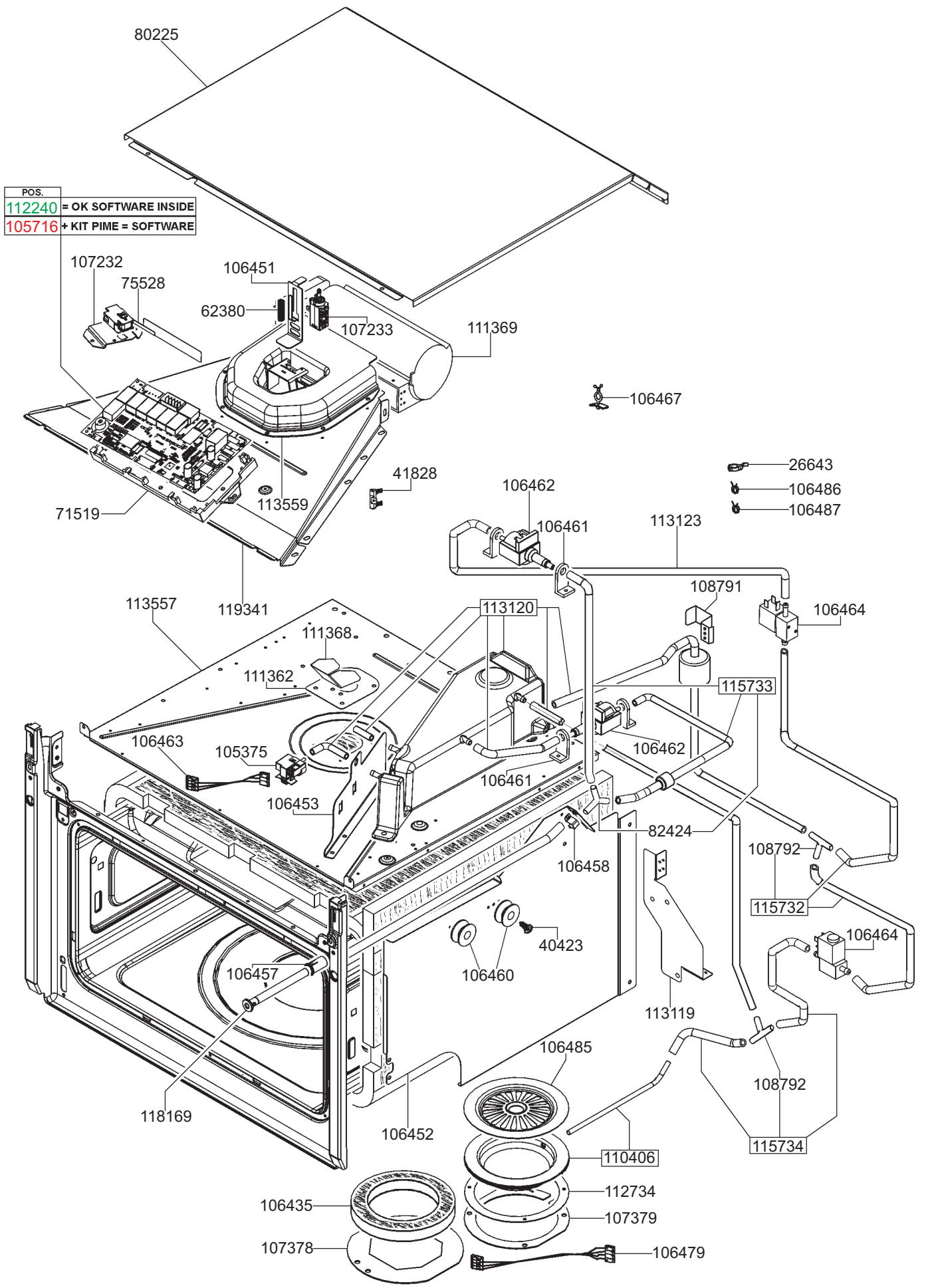
POS.
112240 = OK SOFTWARE INSIDE
105716 + KIT PIME = SOFTWARE
80225
107232
75528
106451
62380
107233
111369
106467
26643
106486
106487
41828
106462
106461
113123
71519
113559
119341
113557
113120
108791
106464
111368
111362
115733
106463
105375
106462
106461
106453
82424
106458
108792
115732
40423
106460
106464
106457
113119
106485
108792
118169
106452
110406
115734
112734
106435
107379
107378
106479